# TSX ゴニオメーターステージ

## UHV ゴニオメーターステージ

ARUN MICROELECTRONICS LTD

AML 超高真空対応ゴニオメーターステージは、ISO 7 クリーンルームで UHV 互換の材料と工法で製造され、AML D35.1UHV ステッピングモーターを利用しています。

TSX72K0 は、剛性の高いステンレス鋼構造と低いギア比を特長としており、30 度の移動でスムーズな動きを維持しながら、高い耐荷重を実現します。 天板には 8 つの取り付け穴があり、さまざまな取り付け位置と簡単な統合が可能です。

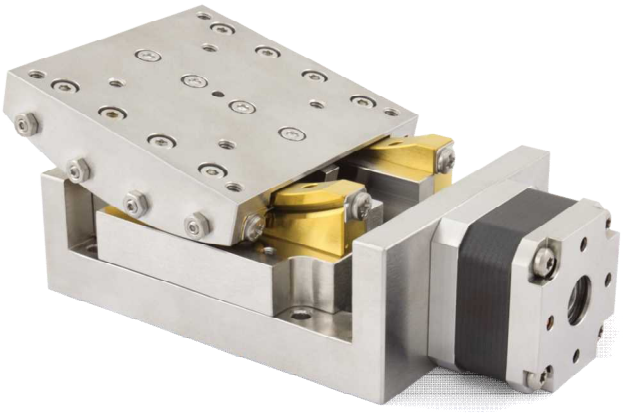

## 仕様

| | |
|---|---|
| 可動範囲 | ±15° |
| フルステップ分解能 | 0.005° |
| 作動距離（回転中心からテーブルまで） | 71 mm |
| 最大積載速度 | 25°/s |
| テーブルサイズ | 70 mm x 70 mm |
| 最大トルク | 10 N·m |
| 双方向繰り返し精度 | ±176 µrad |
| 中央負荷容量（通常） | 40 kg |
| Wobble（ぐらつき） | ±310 µrad |
| ラジアルコンプライアンス | 30 µrad/N·m |
| 真空度 | 1 x $10^{-10}$ mBar |
| 最高温度 | 200°C |
| モータ | D35.1 |
| モーターを含む質量 | 1.72 kg |
| ケーブル長 | 1.5 m |

標準として、TSX ゴニオメーターステージは Nyetorr®6300 低蒸気圧（6 x 10-12 mbar）グリースで潤滑されて供給されます。 代替オプションとして二硫化モリブデンによる乾式潤滑が利用可能ですが、これにより予想寿命が短くなります。

## 寸法

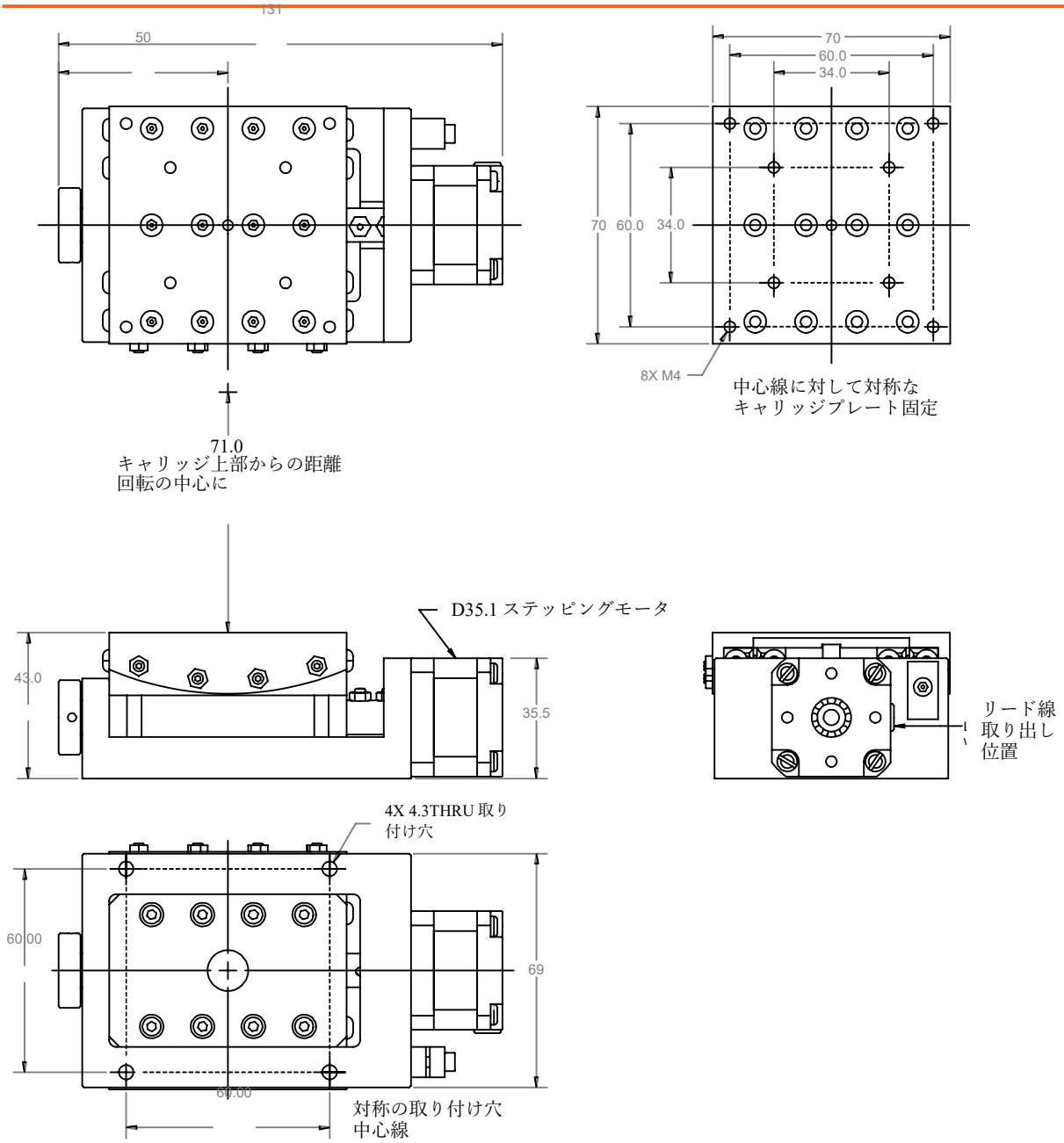


## 注文情報

| 注文コード | |
|---|---|
| TSX72K0 | ゴニオメーターステージ0.005° /ステップ分解能 |
| TSX72K0-LS | TSX72K0 リミットスイッチ付 |
| | |
| **関連商品** | |
| SMD3 | ステッパーモータドライバー |
| MLF18F | 18-ウェイ 電気フィードスルー |
| MLF18SMD3 | 3 メートル　リード線, SMD3 と MLF18F接続用 |
| RSX3K6 | ロータリステージ　分解能： 0.1° /ステップ |
| LTVL-xxx | 搬送ステージ, 5 µm (xxx = 移動単位 mm) |


テクノロジーリンク株式会社
TECHNOLOGYLINK,LTD.
〒171-0022 東京都豊島区南池袋 3-18-35
OK ビル 2 階
Tel: 03-5924-6750　Fax:03-5924-6751
E-mail: sales@technology-l.com
URL: http://www.technology-link.jp



AML は継続的な改善の方針を追求し、協議なしに仕様に詳細な変更を加える権利を留保します。 E と OE。